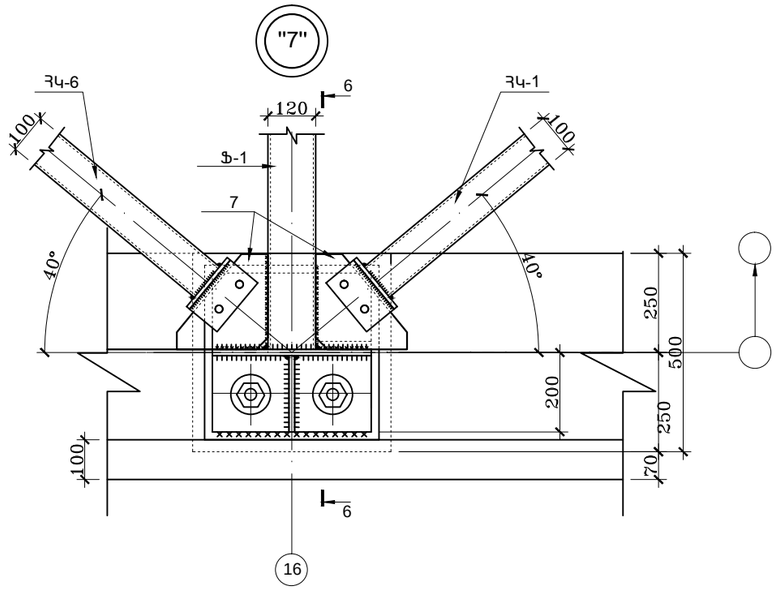

6 - 6

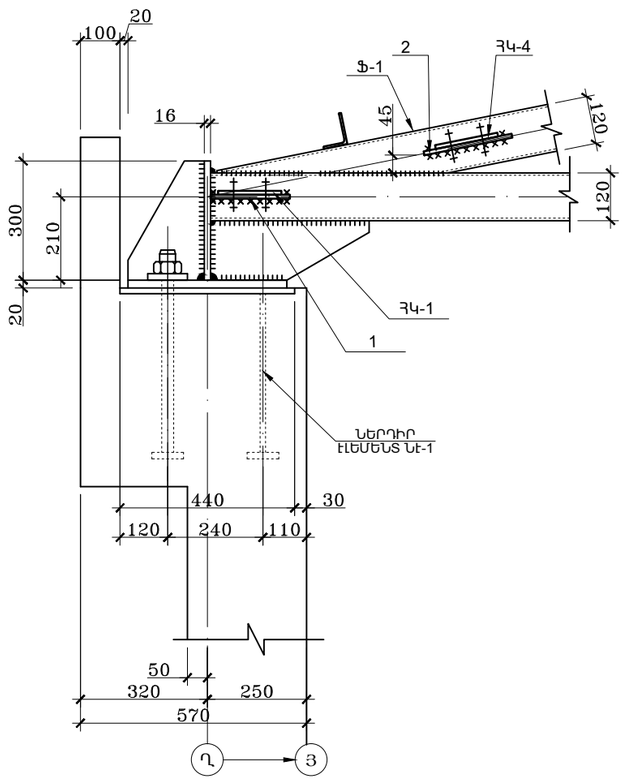

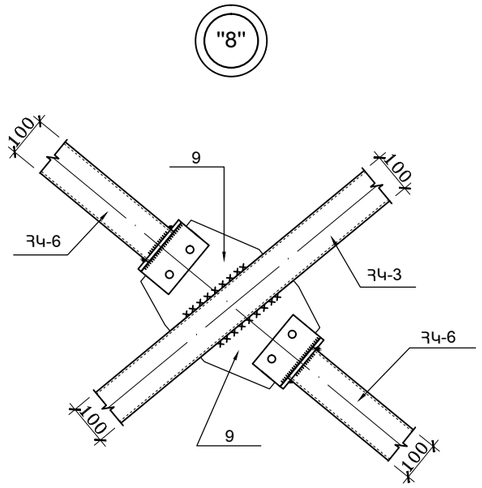

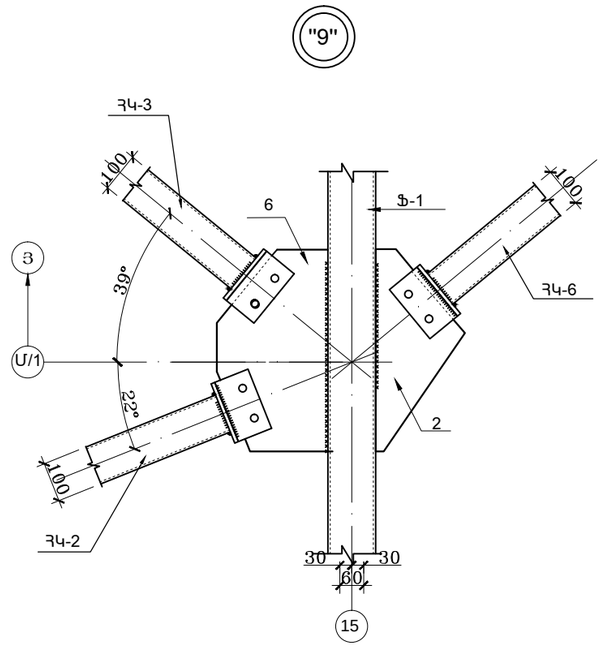

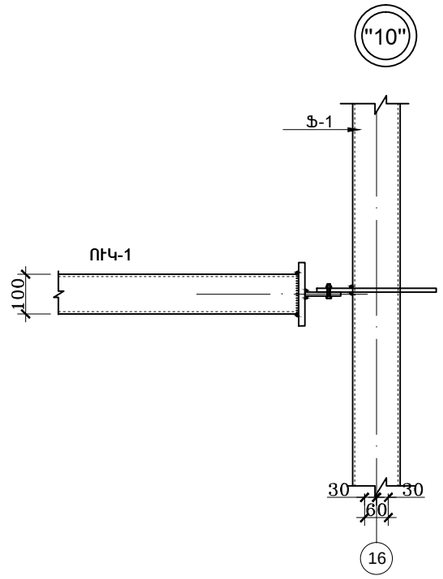

ՄԵՏԱՂԻ ՄԱՍՆԱԳԻՐ ՄԵԿ ՀԱՄԱՐ

ԳՈՍՏ	ԴԻՐՔ	ՊՐՈՖԻԼ ՄՄ.	ԵՐԿԱՐՈՒԹ. ՄՄ.	ՔԱՆԱԿ ՀԱՏ	ՔԱՇ ԿԳ.	
					ՄԵԿ ԷԼԵՄԵՆՏԻ	ԲՈԼՈՐ ԷԼԵՄ.
1	2	3	4	5	6	7
ԿԱՊՈՂ ԷԼԵՄԵՆՏՆԵՐ						
Թ <h 103-76	1	-10x190	200	4	2.984	11.94
Թ <h 103-76	1`	-10x290	350	4	8.0	32.0
Թ <h 103-76	2	-10x220	320	4	5.53	22.12
Թ <h 8510-86	3	L 140x90x10	220	20	3.84	76.8
Թ <h 103-76	5	-10x240	340	4	6.4	25.6
Թ <h 103-76	6	-10x290	480	8	10.93	87.42
Թ <h 103-76	7	-10x290	240	8	5.465	43.72
Թ <h 103-76	9	-10x175	200	16	2.748	44.0

ԲՈԼՈՐ ՉՆՇՎԱԾ ԱՆՑՔԵՐԸ ԸՆԴՈՒՆԵԼ Ø 23 մմ M20 ՀԵՂՅՈՒՍՆԵՐԻ ՀԱՄԱՐ

	Մ.ՀՈՒՍՆՅԱՆ		153			
	Մ.ՀՈՒՍՆՅԱՆ					
ԿՈՆՍՏՐՈՒԿՏՈՐ	Ս. ՍԱՐՈՅԱՆ		ՀԱՆԴԻՍՈՒԹՅՈՒՆՆԵՐԻ ԴԱՀԼԻՃ			
				ԱՆ	14	24
			Հանգույցներ 6 - 8	«ՄԱՌԱ ԵՎ ԴՈՒՍՏՐԵՐ» ՍՊԸ		